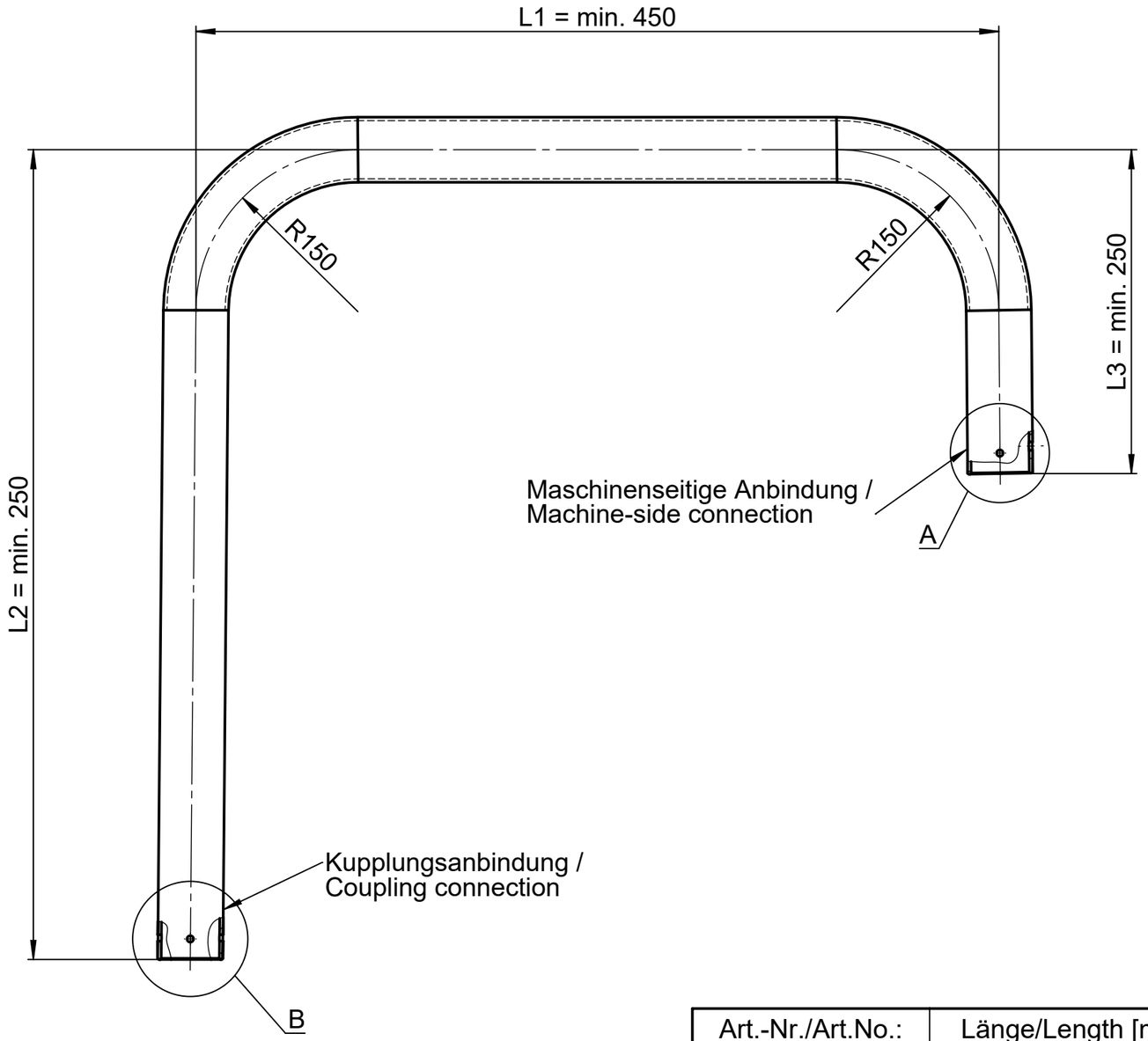

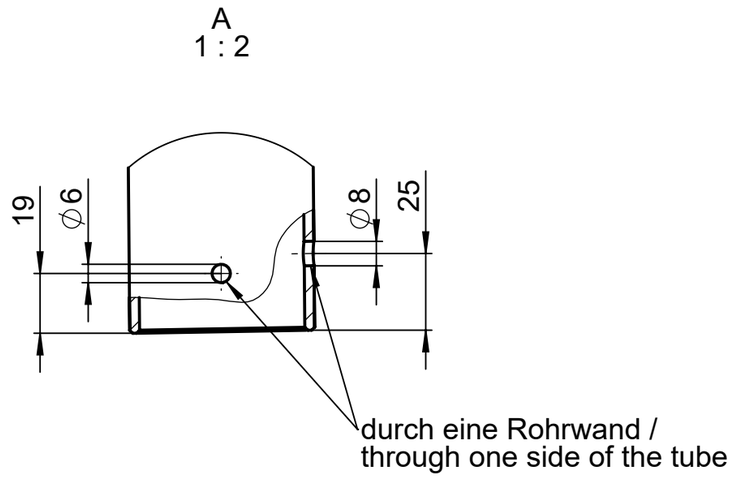

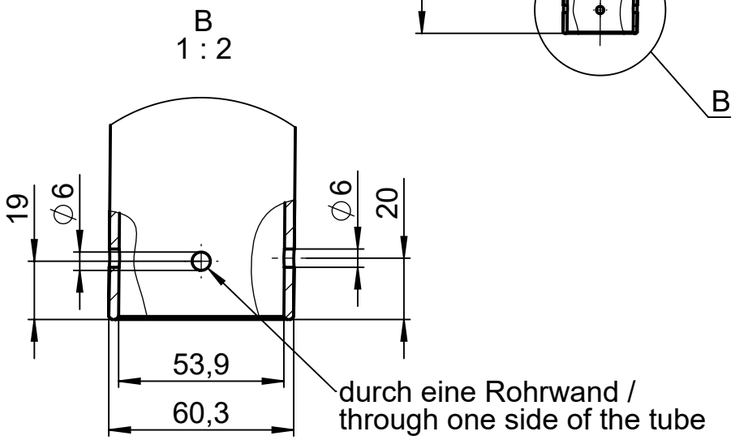

Art.-Nr./Art.No.:	Länge/Length [m] = L1	Länge/Length [m] = L2	Länge/Length [m] = L3
570401050	0,5	0,3	0,3
570401070	0,75	0,75	0,3
570401100	1,0	0,75	0,3
570401990	variabel/variable	variabel/variable	variabel/variable

ROSE Systemtechnik GmbH

Benennung/Description:	Art.-Nr./Art.No.:
Verbindungsrohr J GTH easy Ø60 Tube J GTH easy Ø60	siehe Tabelle / see chart