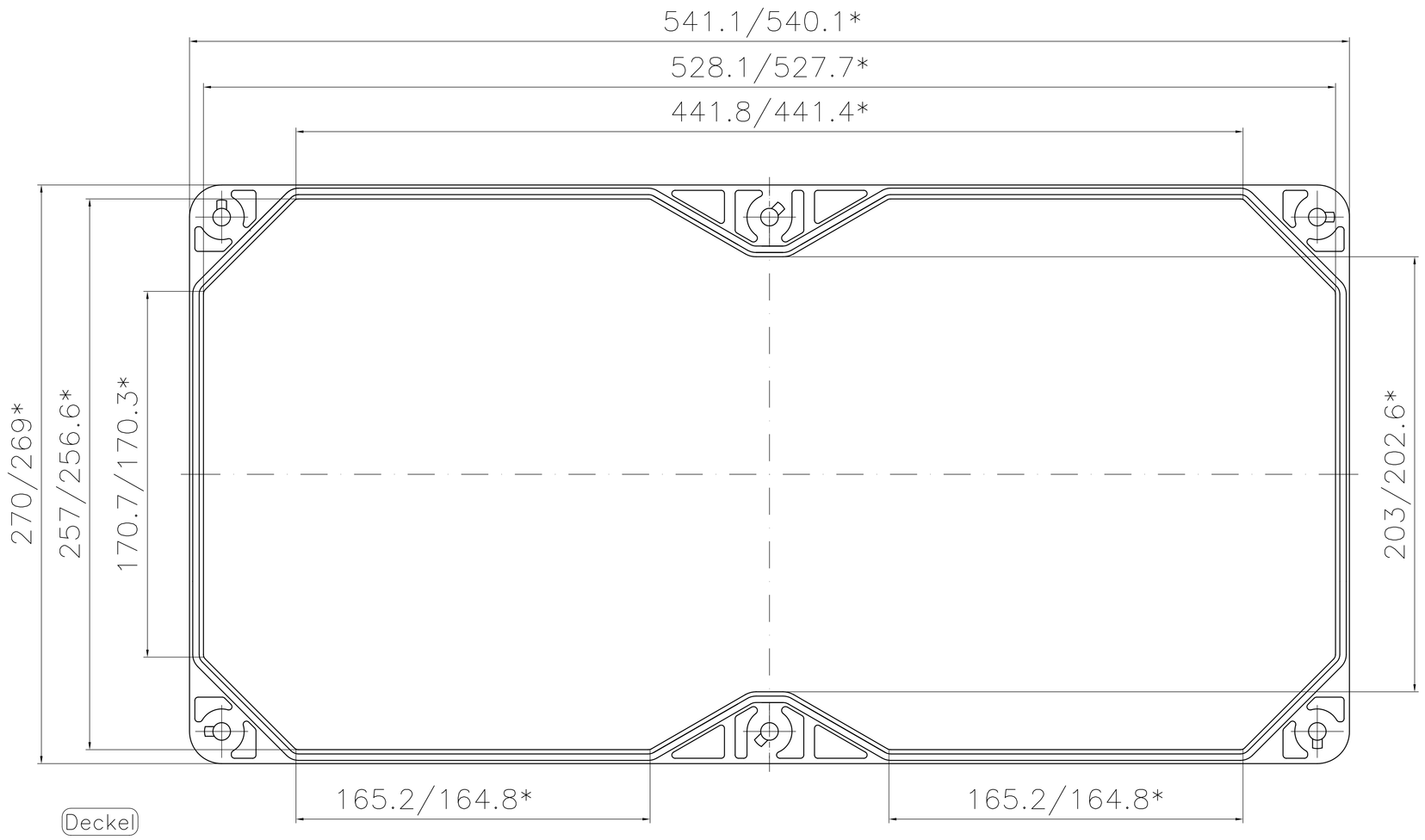

* = Mass durch Formkonizität nach unten verringert.
Freimass – Toleranz nach DIN 16901–130

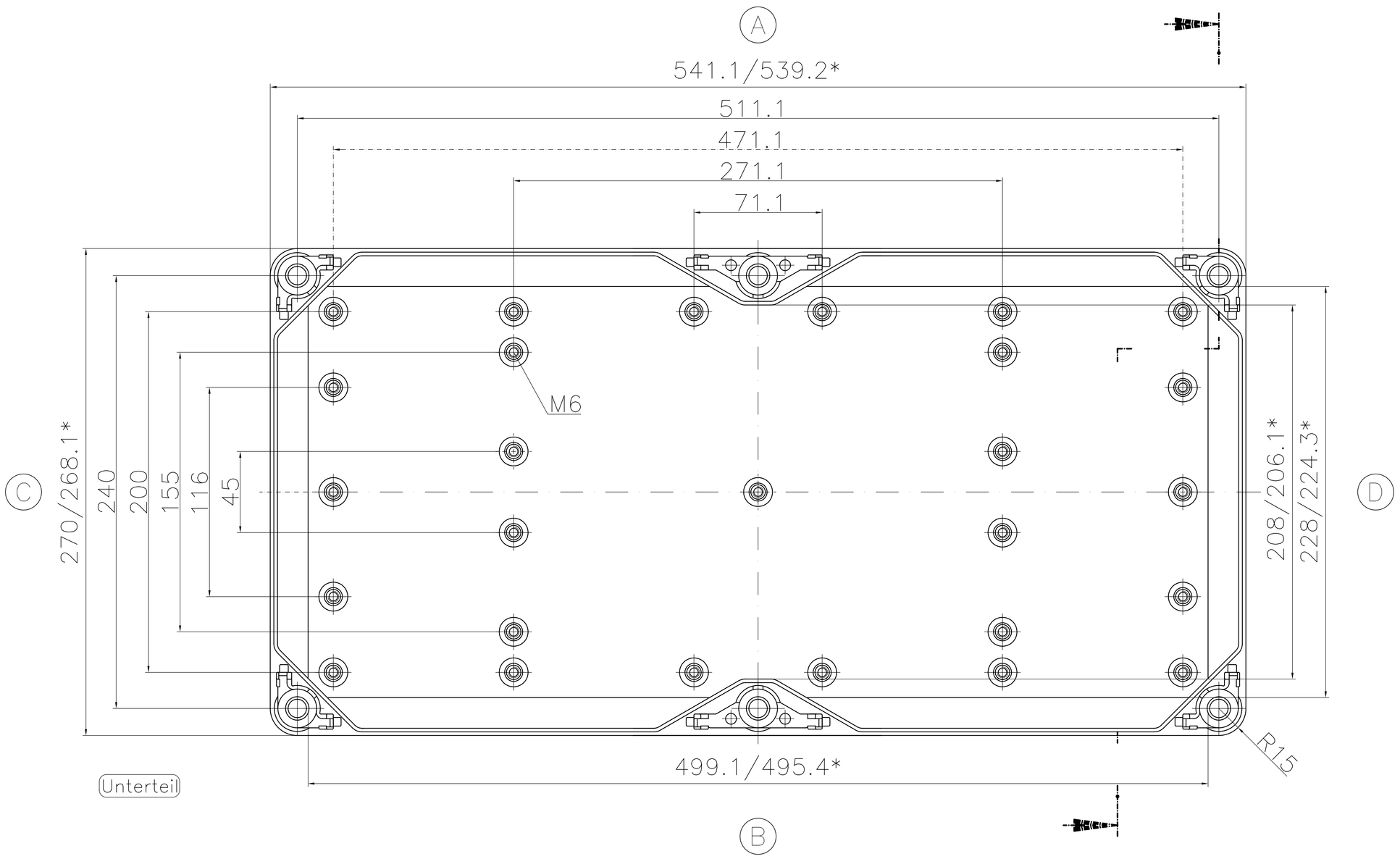

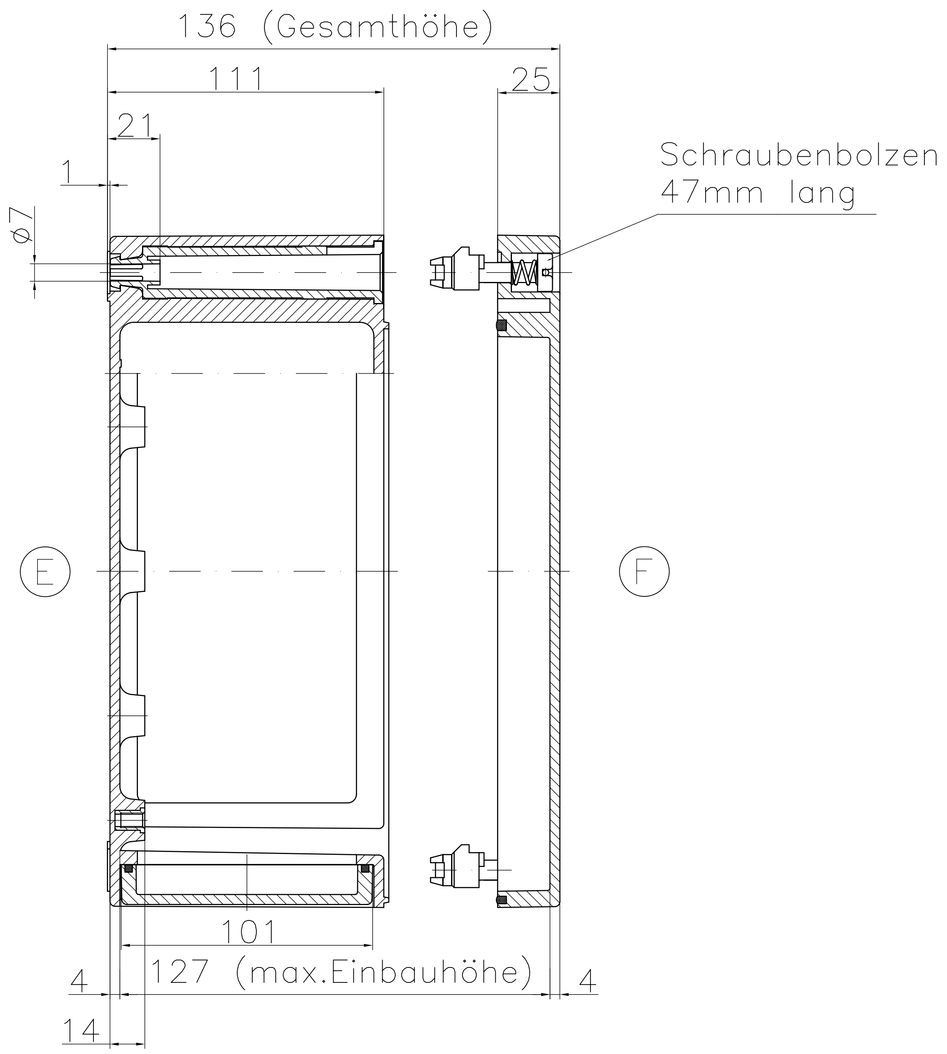

Polyester–Flanschgehäuse
Bestel.Nr.: 14.030000