Montageanleitung Geräteträgersystem GTK electronic
Mounting instruction suspension system GTK electronic
Notice de montage système de suspension GTK electronic
Instruzioni di montaggio GTK electronic
Montage-aanwijzigingen draagarmsysteem GTK electronic

1. Montagefläche
2. Wandgelenk
3. Tragrohr
4. Winkel
5. Flanschkupplung/Kupplung
6. Klemmhebel
7. Abdeckprofil

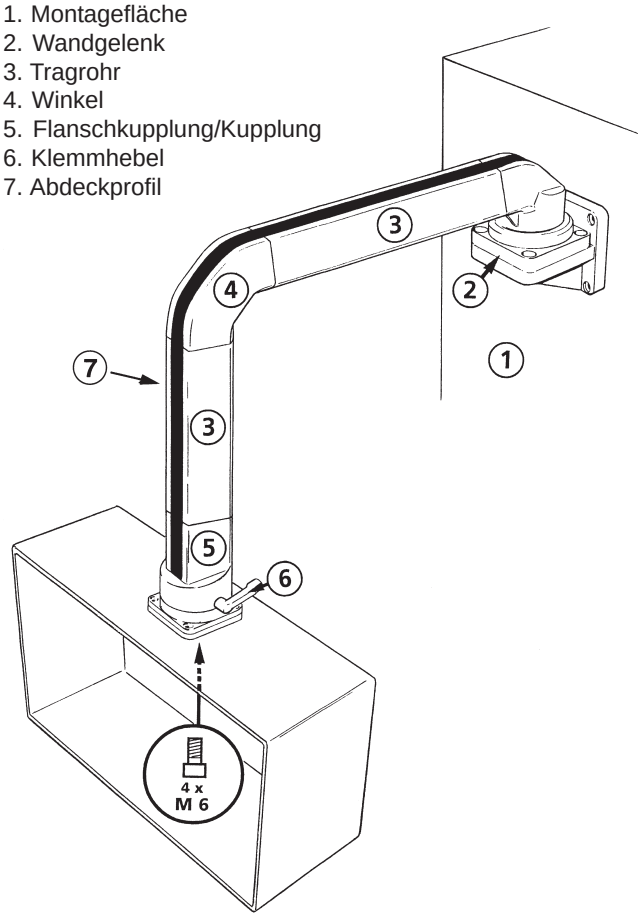

1. Mounting wall
2. Wall joint
3. Steel tube
4. Elbow
5. Flange coupling / coupling
6. Clamb lever
7. Cover

1. Surface de montage
2. Articulation murale
3. Tube porteur
4. Equerre
5. Suspension / á flasque
6. Levier de blocage
7. profilé de recouvrement

1. Superficie di fissaggio
2. Cerniera da parete
3. Tubo di collegamento
4. Angolo
5. Frizione / a flagia
6. Manopola di blocco
7. Profilato di copertura

1. Montagevlak
2. Wandscharnier
3. Verbindingsbuis
4. Hoekstuk
5. Flenskoppeling / Koppeling
6. Arretering
7. Afdekprofiel

Lastdiagramm
Load diagram

Diagramme de charge
Diagramma di carico

Belastingsdiagram

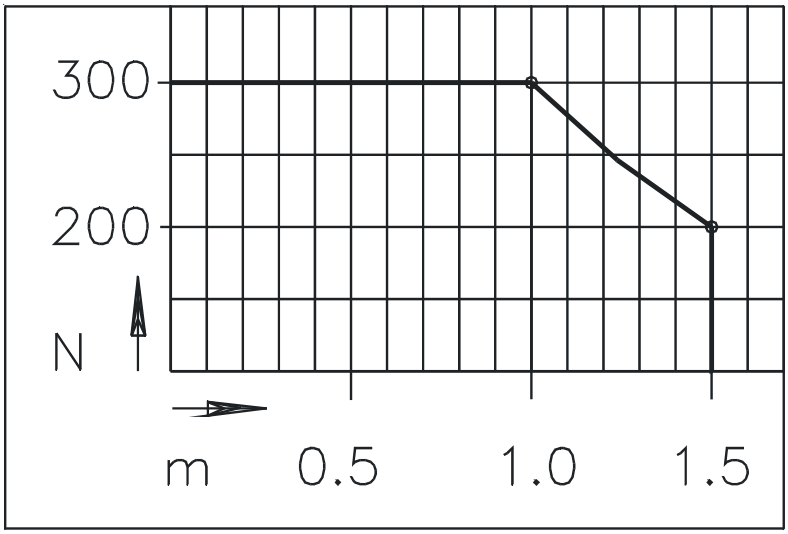

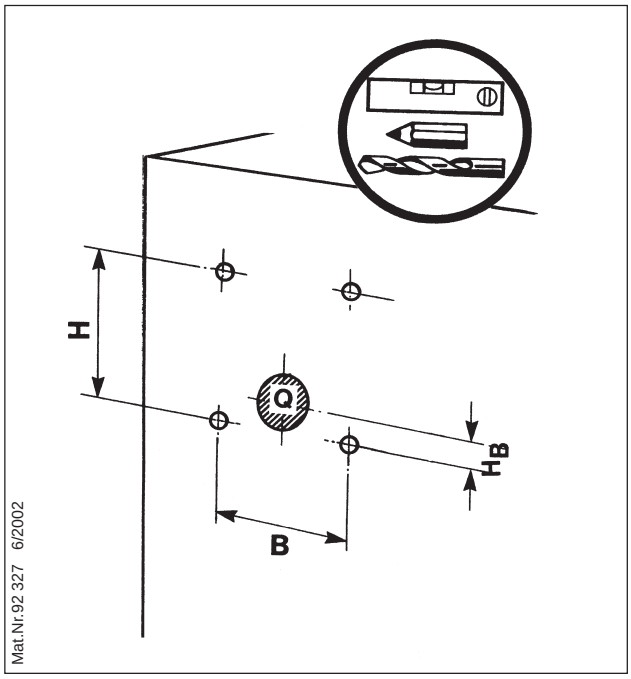

Wandbefestigung
Befestigungsbohrungen anfertigen. Kabeldurchbruch max. Ø 55 mm.

Wall mounting
Drill mounting holes. Opening for cable max. Ø 55 mm.

Fixation murale
Perçage des trous de fixation. Passage de cable maxi Ø 55 mm.

Wandbevestiging
Gaten aanbrengen volgens schets.
Sparing voor kabeldoorvoer is max. Ø 55mm.

B	H	H_B	Q	Durchgang
85	95	25	55 Ø	9

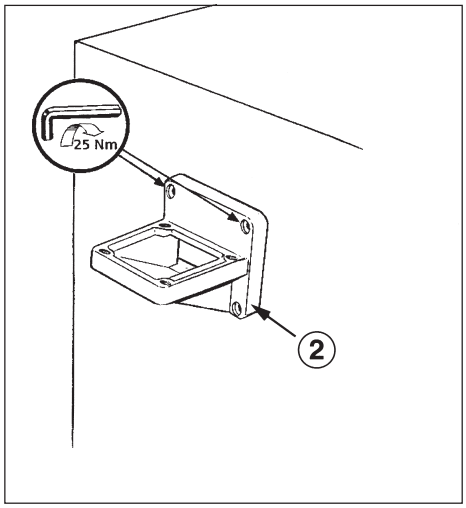

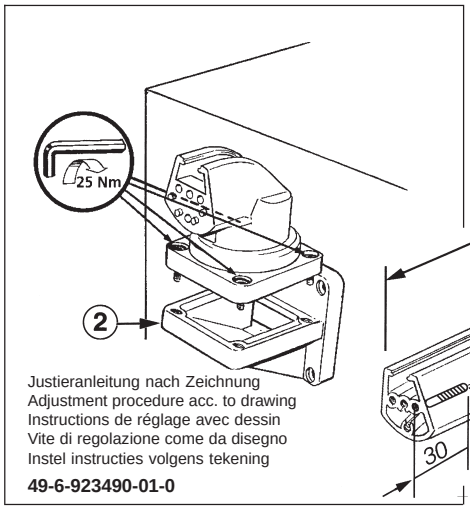

Justieranleitung nach Zeichnung
Adjustment procedure acc. to drawing
Instructions de réglage avec dessin
Vite di regolazione come da disegno
Instel instructies volgens tekening

49-6-923490-01-0

Schutzfolie der Dichtung entfernen
Remove protective film from seal
Enlever de l`étoupage la couche de protection
Togliere la pellicola di protezione della guarnizione
Beschermfolie van de dichting verwijderen

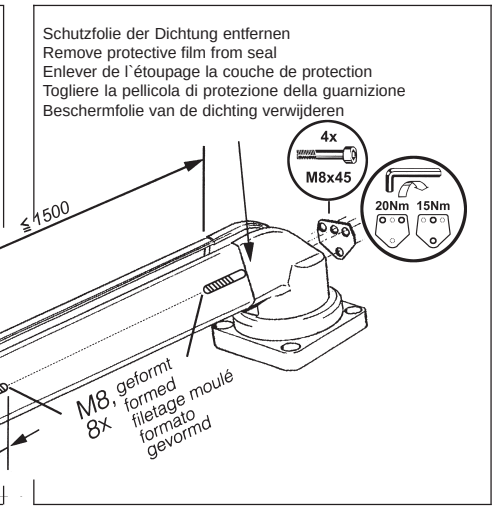

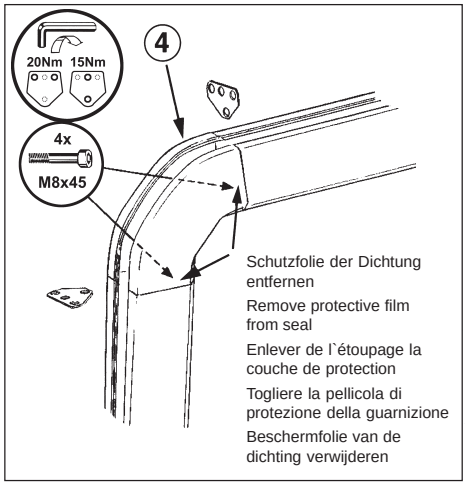

Schutzfolie der Dichtung entfernen
Remove protective film from seal
Enlever de l`étoupage la couche de protection
Togliere la pellicola di protezione della guarnizione
Beschermfolie van de dichting verwijderen

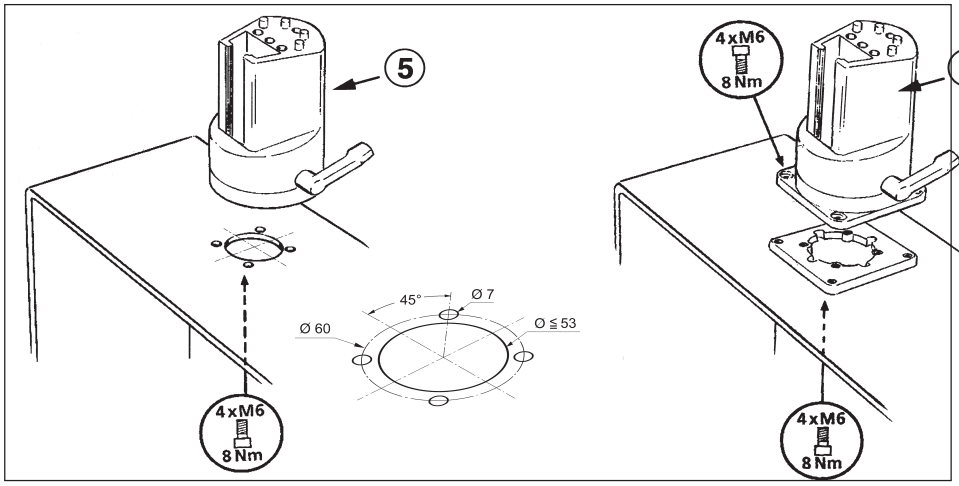

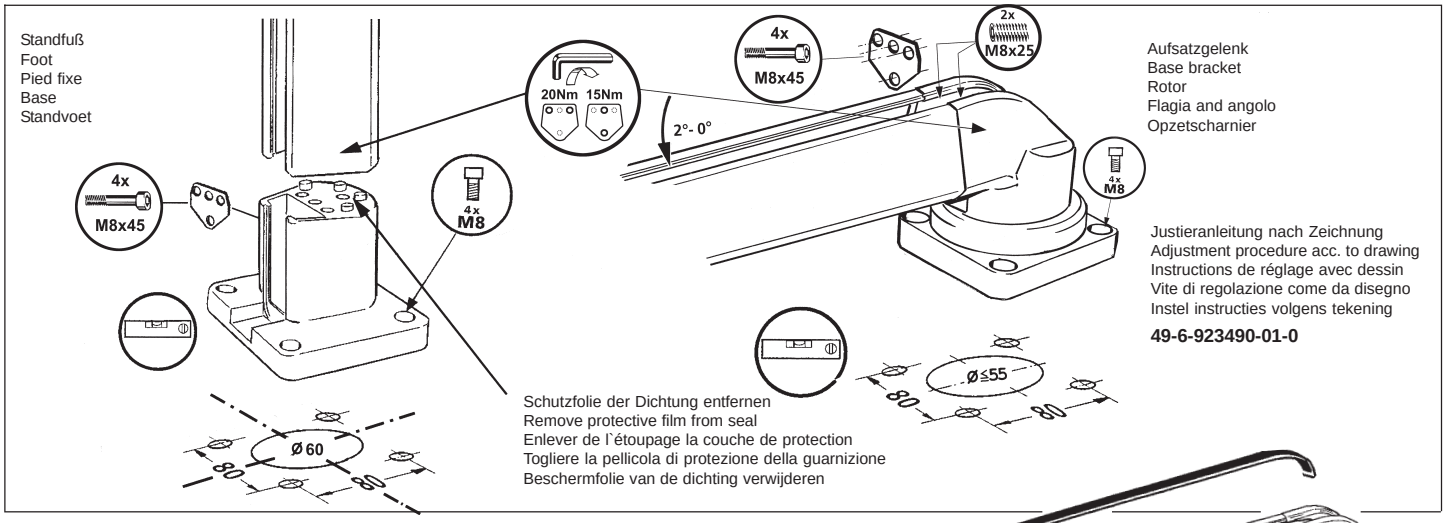

Justieranleitung nach Zeichnung
Adjustment procedure acc. to drawing
Instructions de réglage avec dessin
Vite di regolazione come da disegno
Instel instructies volgens tekening

49-6-923490-01-0

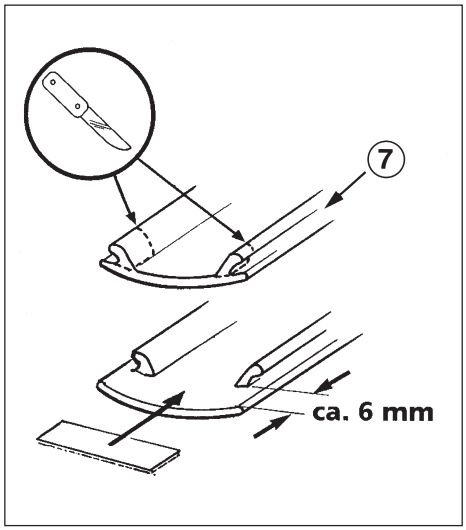

Achtung !
Die Verbindungsschrauben sind nach ca. 100 Betriebsstunden mit 20 Nm nachzuziehen.

Attention !
The fastening screws must be maintained after 100 machining hours with 20 Nm.

Attention !
Les vis de liaison sont à resserrer à 20 Nm après environ 100 heures d'utilisation.

Attenzione !
Le viti di fissaggio devono essere tirate dopo 100 ore di lavoro con una forza di 20 Nm.

Let op !
De verbindingsschroeven na ca. 100 bedrijfsure met 20 Nm natrekken.

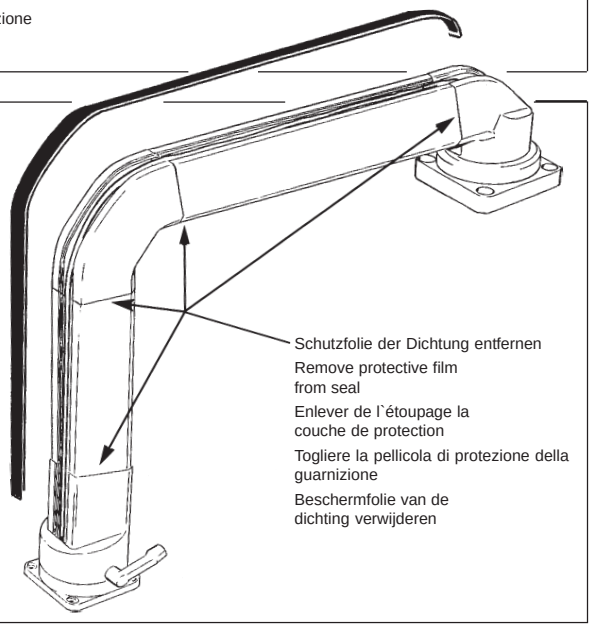

Schutzfolie der Dichtung entfernen
Remove protective film from seal
Enlever de l`étoupage la couche de protection
Togliere la pellicola di protezione della guarnizione
Beschermfolie van de dichting verwijderen