# Montageanleitung Einbauset (Bestell-Nr. 20.10 90 70)

Assembling instructions Installation kit (Order No. 20.10 90 70)

Bearbeitung für rechts/
Machining for the right

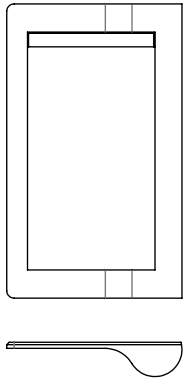

Bearbeitung für links/
Machining for the left

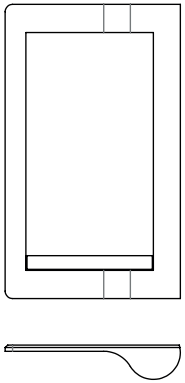

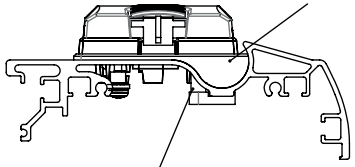


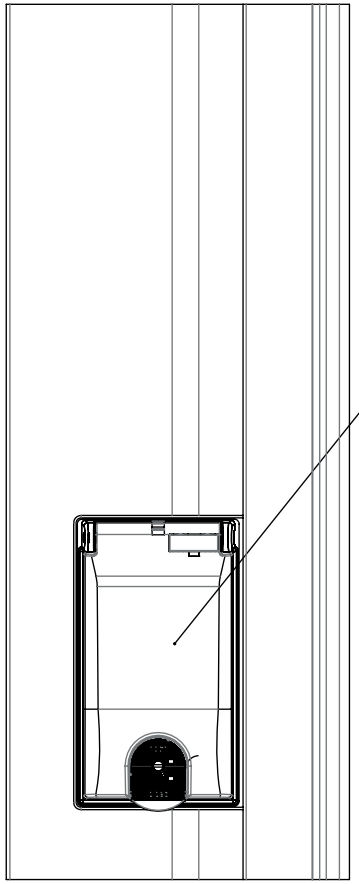


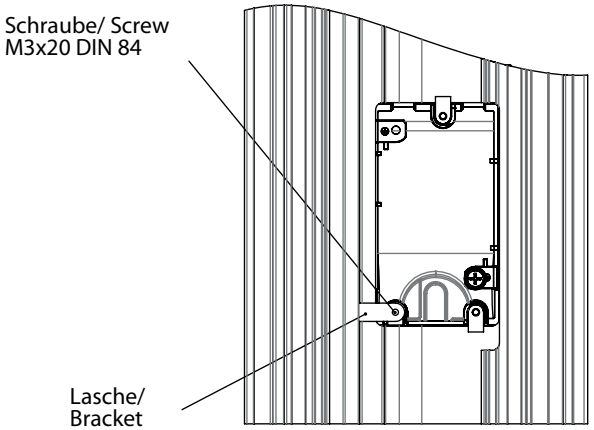


Mat.Nr.: 92258

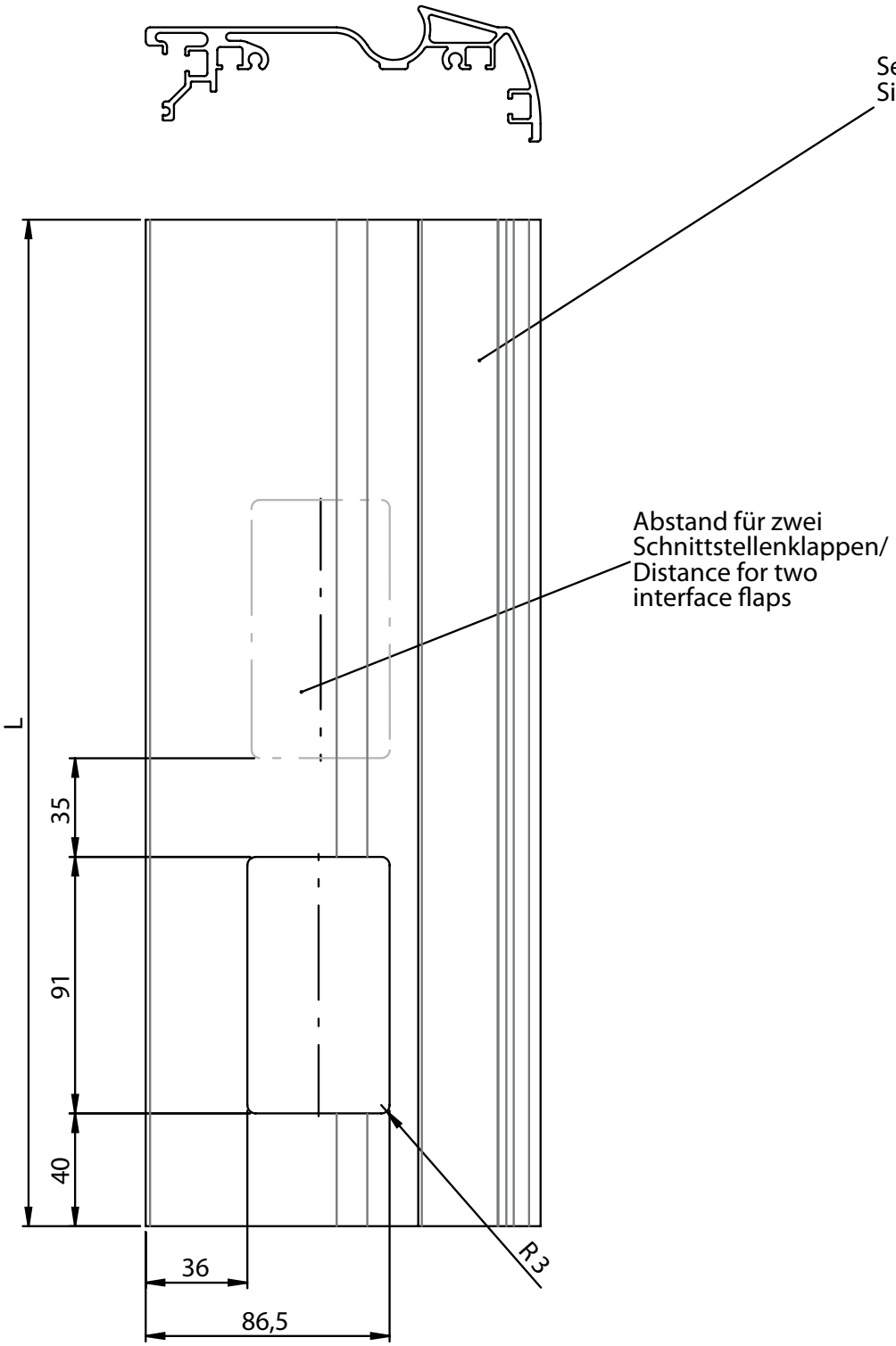


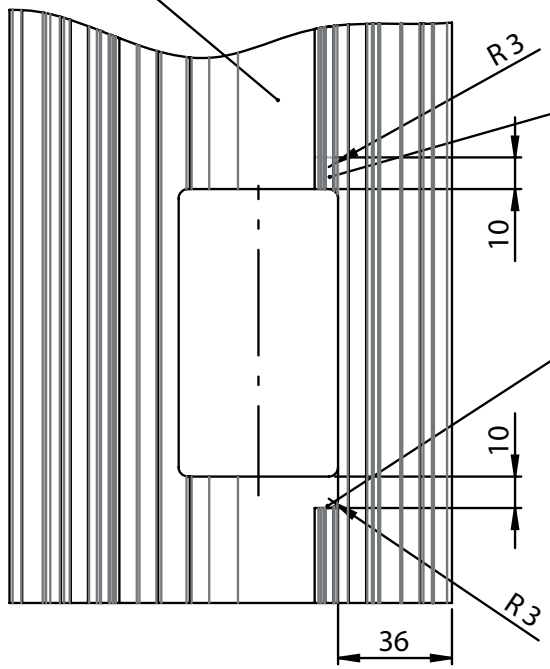


Seite C dargestellt/ Side C shown,
Seite D spiegelbildlich/ Side D mirror image

# Profil Bearbeitung/
# Profile machining