Aufbaudarstellung

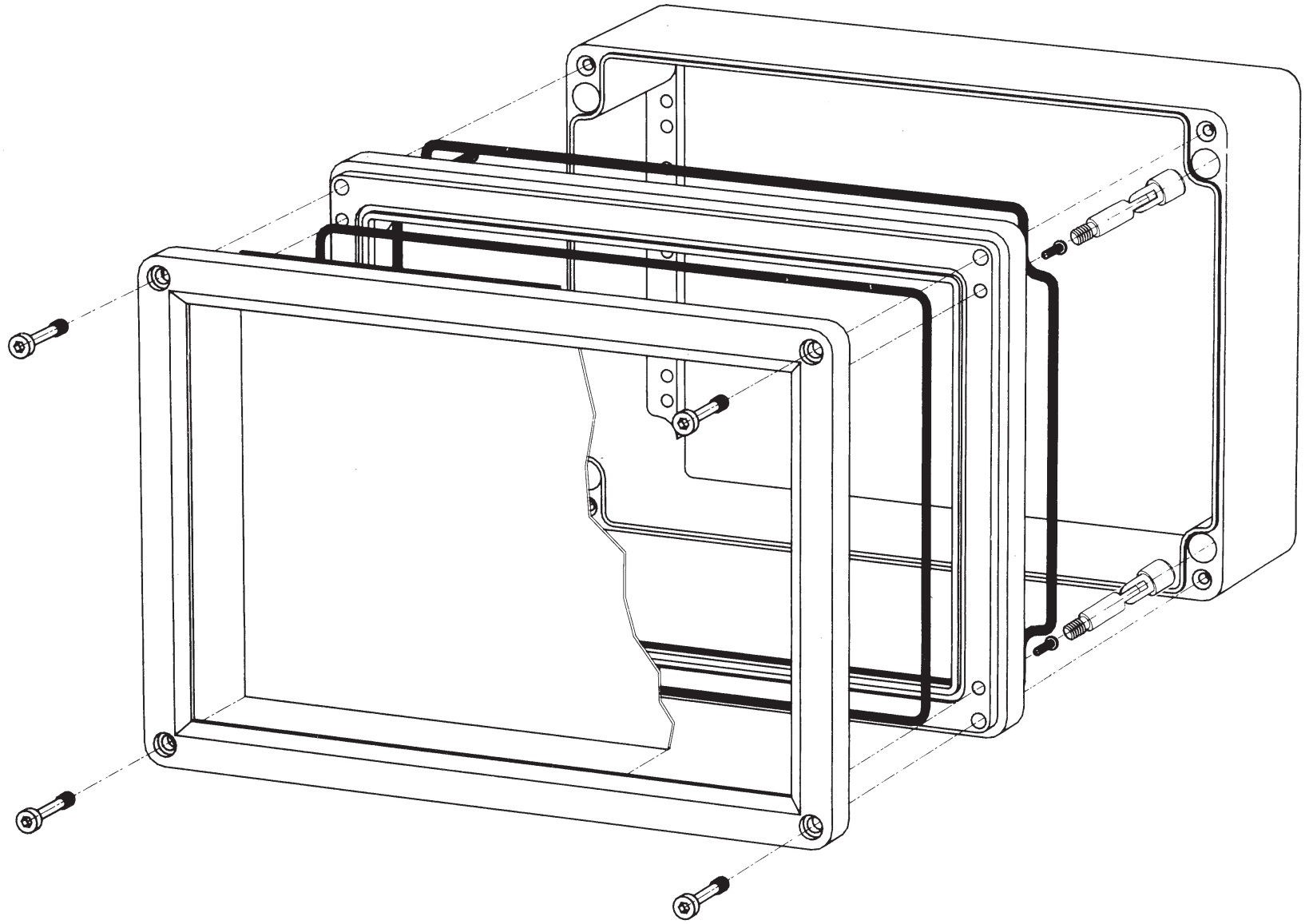

Materialnr.: 92077