Montageanleitung Geräteträgersystem GTL
Mounting instruction suspension system GTL

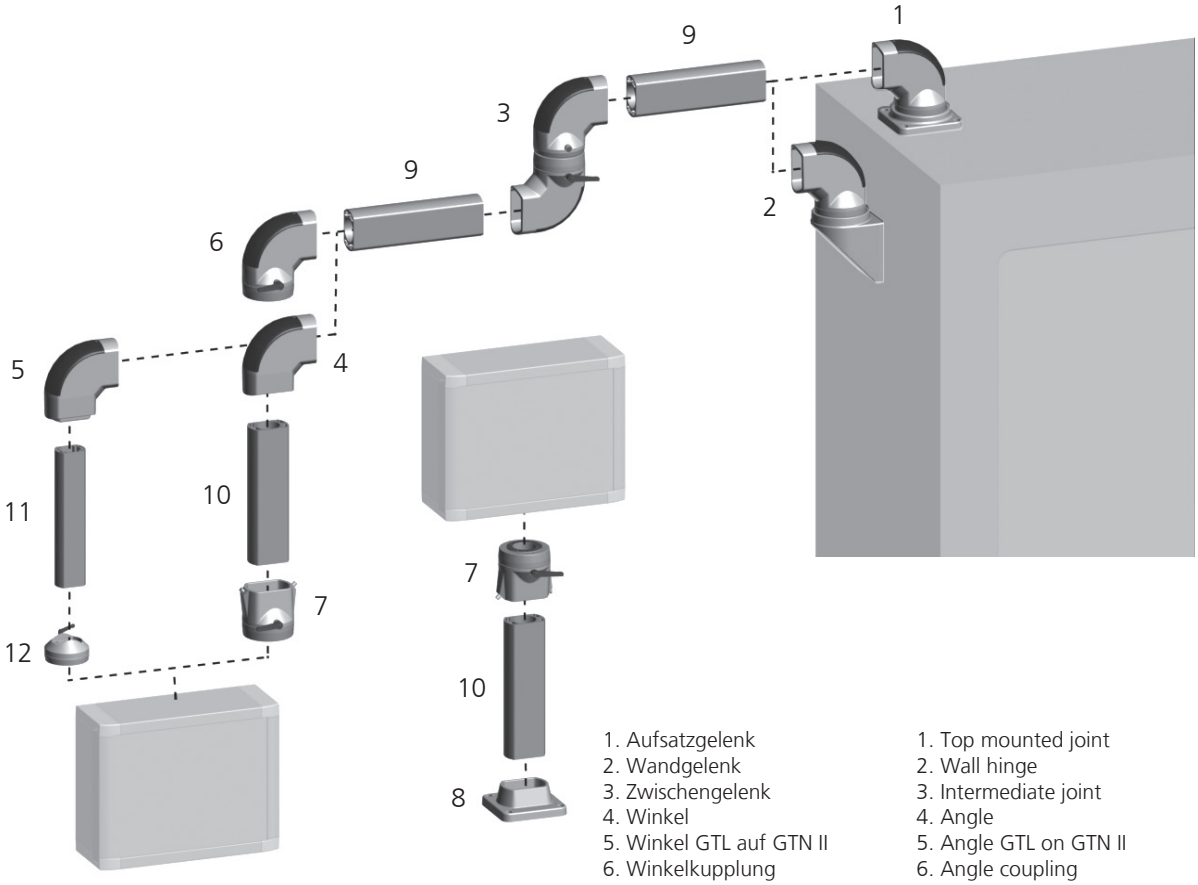

1. Aufsatzgelenk
2. Wandgelenk
3. Zwischengelenk
4. Winkel
5. Winkel GTL auf GTN II
6. Winkelkupplung
7. Kupplung
8. Standfuß fest GTL
9. Profil GTL
10. Profil für Kupplung GTL
11. Profil GTN II
12. Kupplung GTN II

1. Top mounted joint
2. Wall hinge
3. Intermediate joint
4. Angle
5. Angle GTL on GTN II
6. Angle coupling
7. Coupling
8. Stand foot fixed GTL
9. Profile GTL
10. Profile for coupling GTL
11. Profile GTN II
12. Coupling GTN II

Belastungsdiagramm / Load diagram

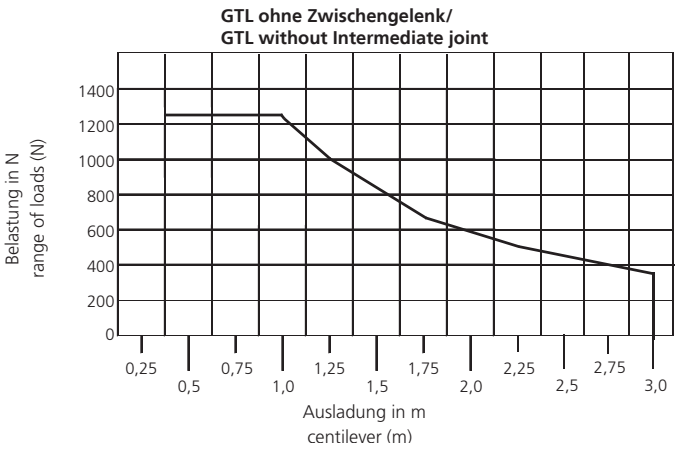

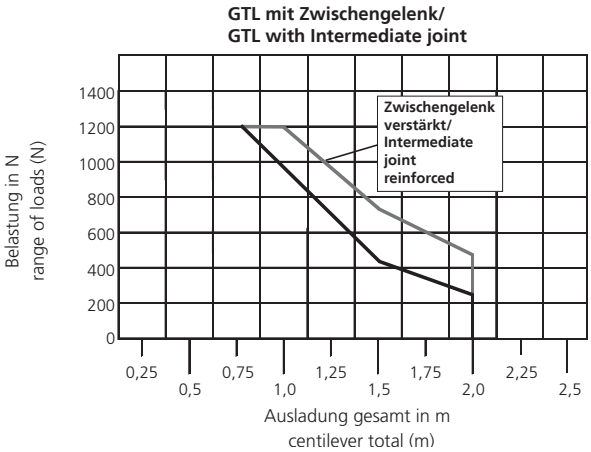

Allgemeiner Hinweis
Bildliche Darstellungen können aufgrund technischer Weiterentwicklung von gelieferten Produkten abweichen.
Technische Änderungen und Irrtümer vorbehalten.

General information
Due to technical development, visual representations may differ from delivered products.
Technical modifications and errors excepted.

ROSE Systemtechnik GmbH
Erbeweg 13-15
D-32457 Porta Westfalica

Fon +49 571 5041 0
Fax +49 571 5041 6
E-Mail rose@rose-pw.de
Web www.rose-systemtechnik.com

Sicherheitshinweise

Bestimmungsgemäße Verwendung:
Das Geräteträgersystem dient zur horizontalen Positionierung von Displays, Monitoren, Steuergehäusen und anderen technischen Ausrüstungen.
In Kombination mit dem Höhenverstellsystem GTV kann zusätzlich eine vertikale Positionierung realisiert werden.
Katalogangaben, der Inhalt dieser Montageanleitung und die im Auftrag festgeschriebenen Bedingungen sind zu berücksichtigen.
Die in dieser Montageanleitung festgeschriebenen Belastungsangaben sind Maximalwerte und dürfen nicht überschritten werden.

Nicht bestimmungsgemäße Verwendung:
Eine „nicht bestimmungsgemäße Verwendung liegt vor", wenn zuwider der bestimmungsgemäßen Verwendung gehandelt wird.
Bei nicht bestimmungsgemäßer Verwendung, unsachgemäßen Einsatz und wenn das Geräteträgersystem von unausgebildetem Personal verwendet, montiert oder behandelt wird, können Gefahren von diesem Geräteträgersystem für Personen und Sachwerte entstehen.
Bei nicht bestimmungsgemäßer Verwendung erlischt die Haftung der ROSE Systemtechnik GmbH.

Weitere vernünftigerweise vorhersehbare Fehlanwendungen:
- Einsatz in explosionsgefährdeter Umgebung (bei Betrieb in explosionsgefährdeten Bereichen kann Funkenbildung zu Verpuffungen, Bränden oder Explosionen führen)
- Einsatz des Geräteträgersystems bei Überschreiten der zulässigen Kräfte und Momente
- Zu hohe Torsion, ausgelöst durch zu langes vertikales Profil (max. Länge)
- Nicht ausreichende maschinenseitige Befestigung des Geräteträgersystems
- Nicht ausreichende Befestigung der Anbauten
- Belastungen die über die Grenzen des Systems hinausgehen
- Einsatz in der Nahrungsmittelindustrie bei direktem Kontakt mit unverpackten Lebensmitteln
- Einsatz im Freien
- Verwendung des Systems in nicht freigegebenen Kombinationen
- Verwendung bei offensichtlicher Beschädigung
- Einsatz in Umgebungstemperaturen unterhalb des Taupunktes
- Einsatz in Umgebungen außerhalb einer relativen Luftfeuchtigkeit von 0 – 85%
- Einsatz außerhalb der angegebenen IP-Schutzart
- Einsatz in stark verschmutzter Umgebung
- Einsatz in stark staubhaltiger Atmosphäre
- Einsatz in lösemittelhaltiger Atmosphäre
- das Verfahren von Lebewesen
- Einsatz in Flüssigkeiten

Besondere Sicherheitshinweise:
- Alle Arbeiten am Geräteträgersystem sind nur nach der vorliegenden Anleitung durchzuführen
- Tragen Sie bei allen Arbeiten die persönliche Schutzausrüstung PSA
- Verwenden Sie geeignete Hebezeuge zur Montage und beachten Sie das hohe Eigengewicht

Safety instructions

Use for the intended purpose:
The suspension system is used for the horizontal positioning of displays, monitors, control enclosures and other technical devices. Vertical positioning can also be achieved in combination with the GTV height adjustment system.
Pay careful attention to the catalogue information, the contents of these assembly instructions and the conditions as specified in the order.
The load details specified in these assembly instructions are maximum values and must not be exceeded.

Improper use:
"Improper use" occurs when actions take place which conflict with use for the intended purpose.
Risks and hazards to people and material assets resulting from this suspension system can occur in the event of improper and/or incorrect usage, and if the suspension system is used, assembled or handled by untrained personnel.
Improper use invalidates any liability on the part of ROSE Systemtechnik GmbH.

Additional reasonably foreseeable misuses:
- **Use in an explosive environment (if the system is operated in potentially explosive atmospheres, spark formation can result in deflagration, fires or explosions)**
- **Use of the suspension system if the permitted forces and moments are exceeded**
- **Excessive torsion caused by the vertical profile being too long (max. length)**
- **Inadequate machine-side mounting of the suspension system**
- **Inadequate mounting of the extensions**
- **Loads which exceed the system's limits**
- **Use in the foodstuffs industry in the event of direct contact with unpacked foodstuffs**
- **Outdoor use**
- **Use of the system in unauthorised combinations**
- **Use when obvious damage is present**
- **Use in ambient temperatures lower than the dew point**
- **Use in environments outside relative humidity of 0 – 85%**
- **Use outside the stated level of ingress protection**
- **Use in an extremely soiled environment**
- **Use in an extremely dusty atmosphere**
- **Use in a solvent-contaminated atmosphere**
- **Movement of living organisms/creatures**
- **Use in liquids**

Special safety instructions:
All work on the suspension system must only be carried out in accordance with the present instructions
Always wear your personal protective PSA equipment when carrying out any work
Use suitable lifting equipment for mounting purposes and take account of the equipment's own weight

Aufbaumöglichkeiten / Assembly options

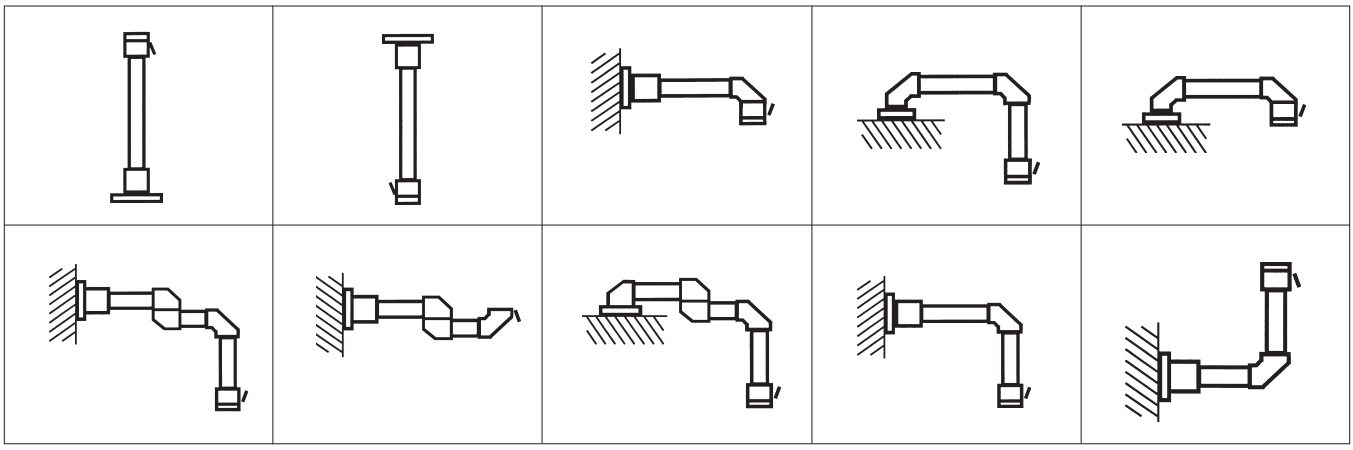

Abweichende Kombinationen auf Anfrage / Different combinations on request

1 Aufsatzgelenk / Top mounted joint

Bestell-Nr. / Order No. **49.62 66 00**

Einstellen der Anschläge siehe Seite 8 /
Setting the stops see page 8

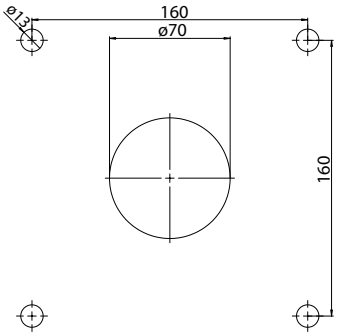

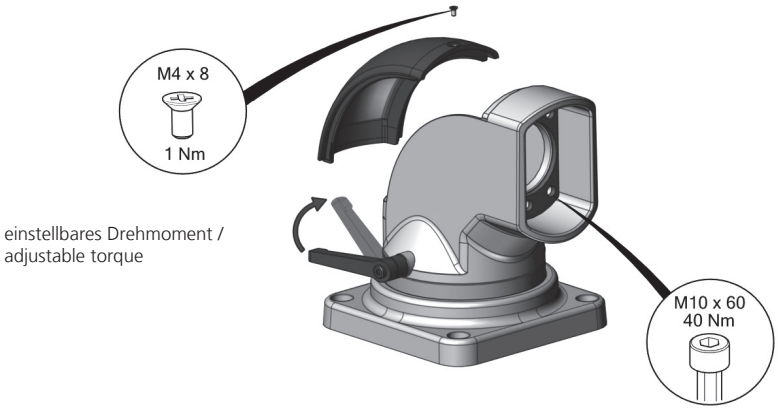

2 Wandgelenk / Wall hinge

Bestell-Nr. / Order No. **49.62 70 00**

Einstellen der Anschläge siehe Seite 8 /
Setting the stops see page 8

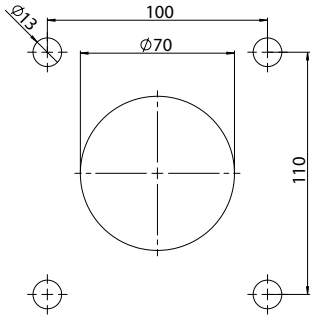

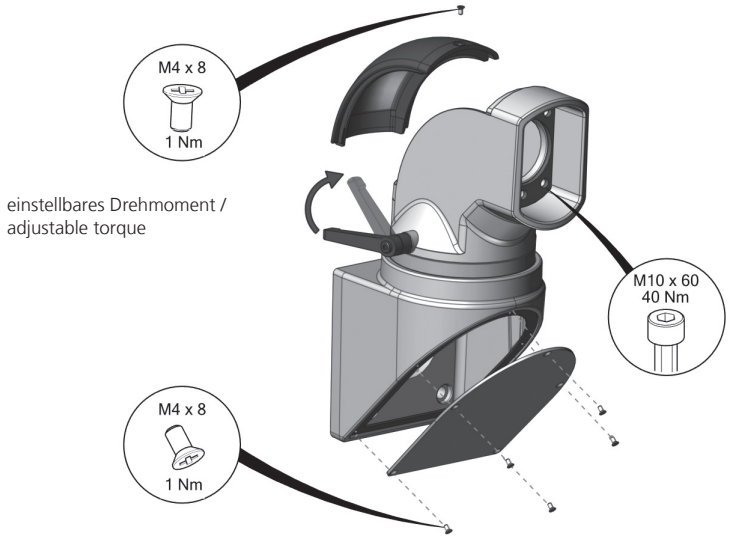

3 Zwischengelenk / Intermediate joint

Bestell-Nr. / Order No. **49.62 67 00**

Zwischengelenk verstärkt /
Intermediate joint strengthened

Bestell-Nr. / Order No. **49.62 67 01**

Einstellen der Anschläge siehe Seite 8 /
Setting the stops see page 8

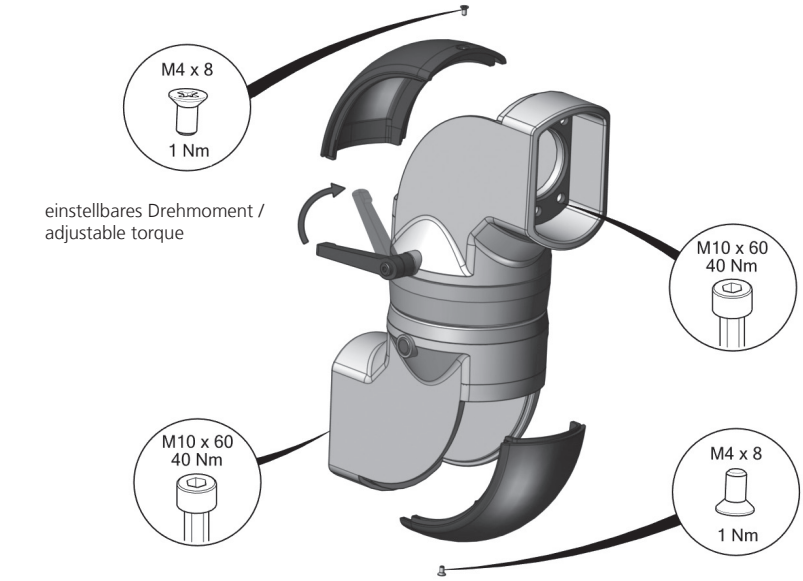

4 Winkel / Angle

Bestell-Nr. / Order No. **49.62 71 00**

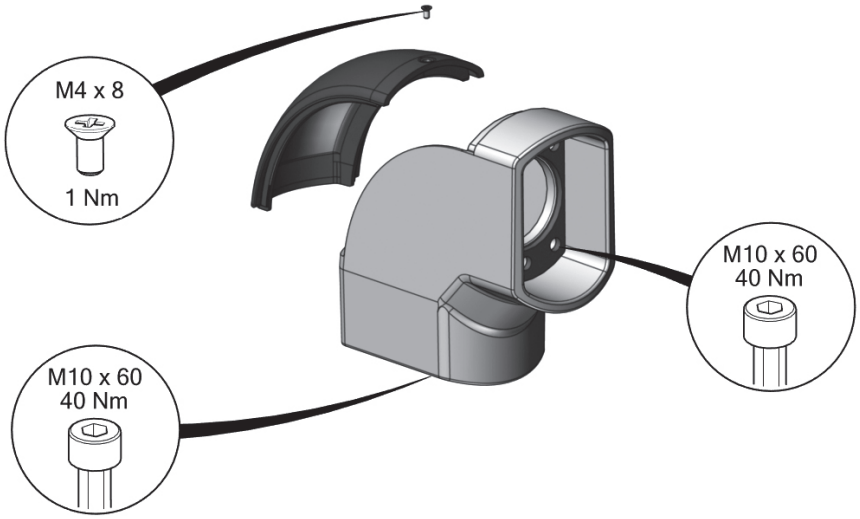

5 Winkel GTL auf GTN II / Angle GTL on GTN II

Bestell-Nr. / Order No. **49.62 71 47**

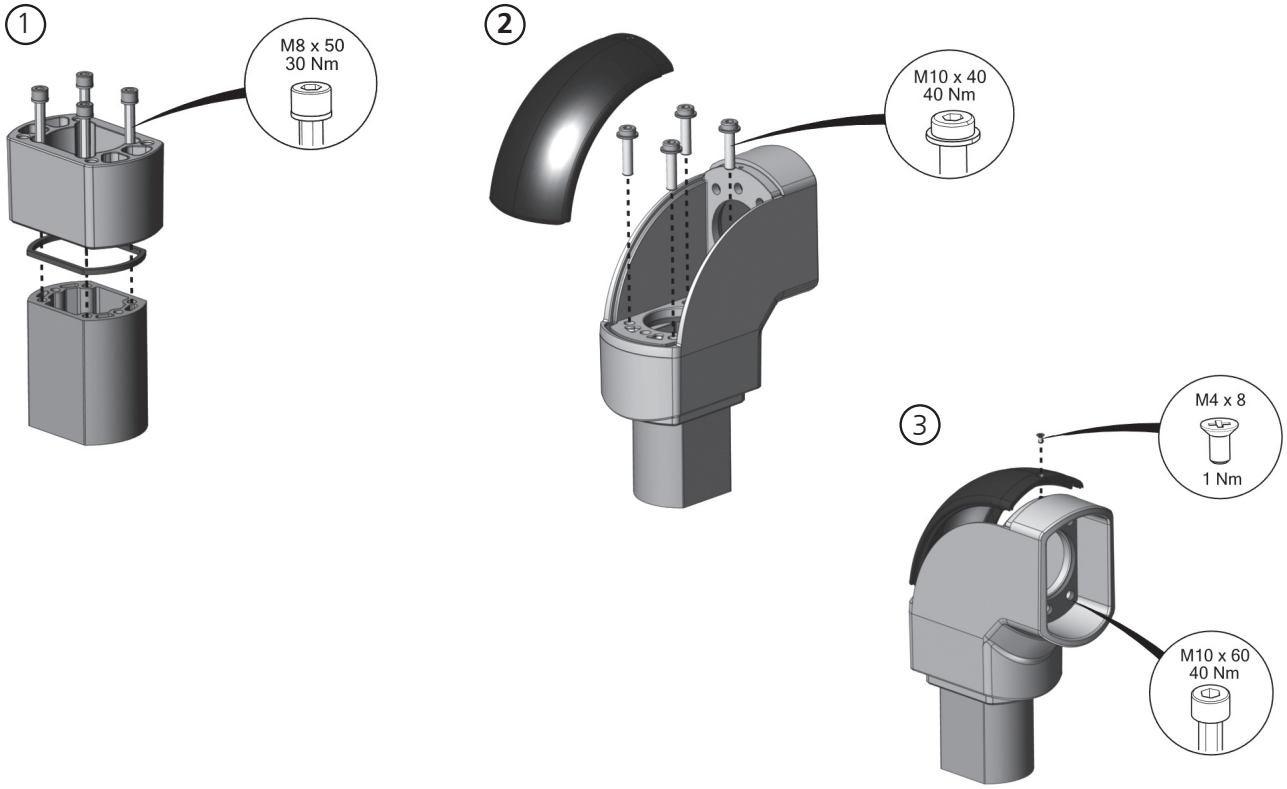

6 Winkelkupplung / Angle coupling

Bestell-Nr. / Order No. **49.62 75 00**

Einstellen der Anschläge siehe Seite 8 /
Setting the stops see page 8

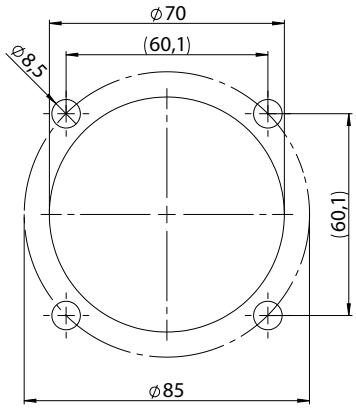

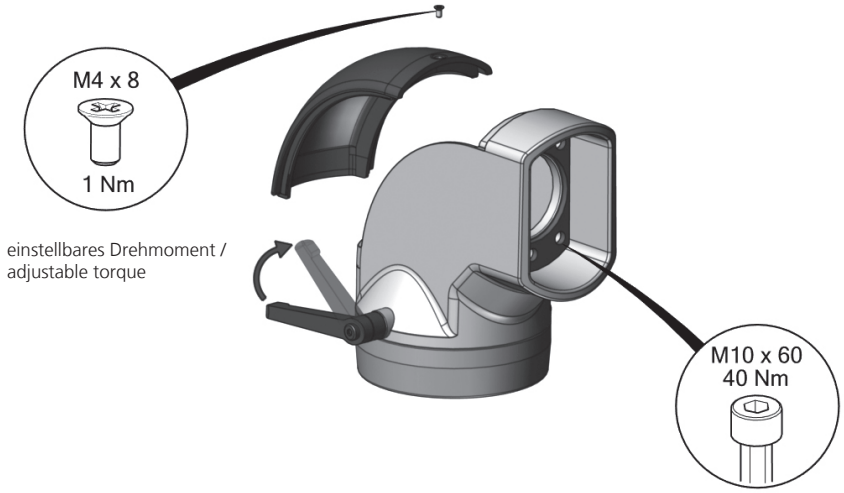

7 Kupplung / Coupling

Bestell-Nr. / Order No. **49.62 73 00**

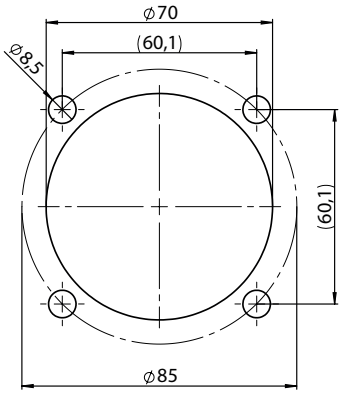

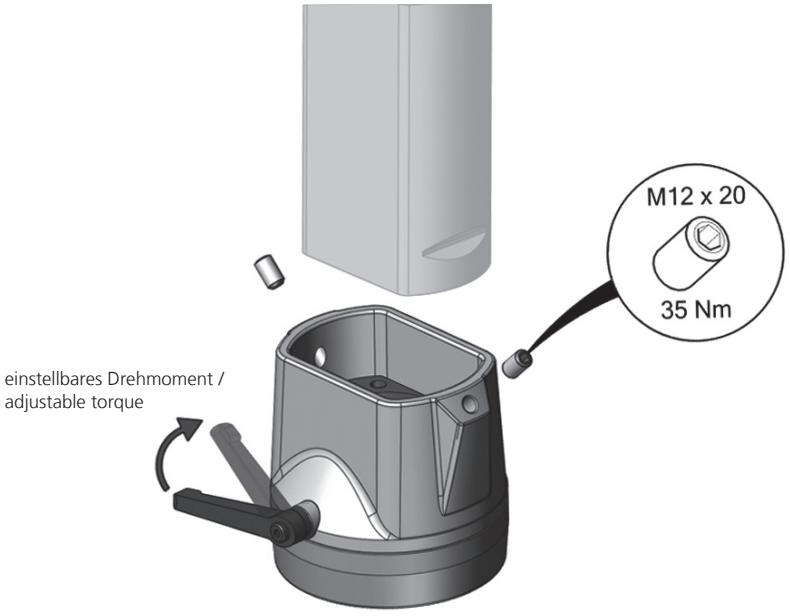

8 Standfuß fest GTL / Stand foot fixed GTL

Bestell-Nr. / Order No. **49.62 72 00**

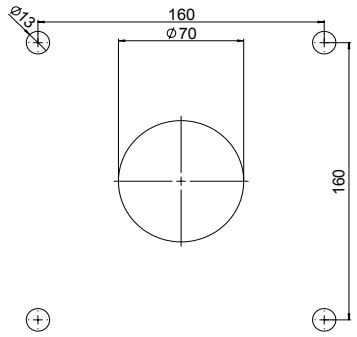

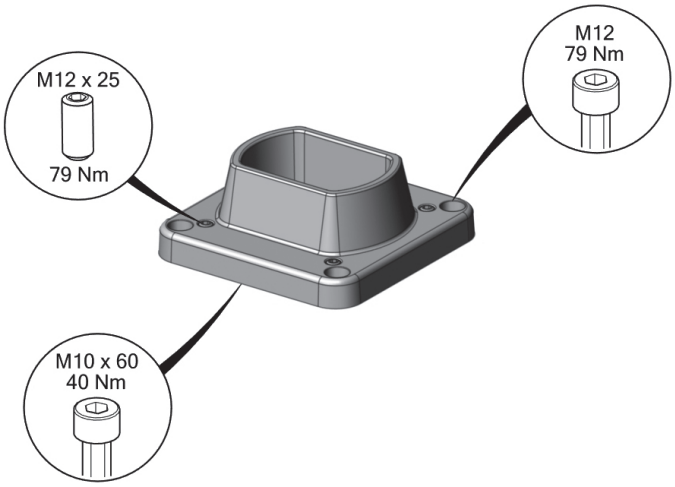

9 Profil GTL / Profile GTL

Bestell-Nr. / Order No.

49.62 20 01	Standardlänge 0,5 m / standard length 0.5 m
49.62 20 02	Standardlänge 1 m / standard length 1 m
49.62 20 03	Standardlänge 2 m / standard length 2 m
49.62 20 04	Standardlänge 3 m / standard length 3 m
49.62 20 99	Variable Länge / variable length
49.62 21 01	eloxal, Standardlänge 0,5 m / eloxal, standard length 0.5 m
49.62 21 02	eloxal, Standardlänge 1 m / eloxal, standard length 1 m
49.62 21 03	eloxal, Standardlänge 2 m / eloxal, standard length 2 m
49.62 21 04	eloxal, Standardlänge 3 m / eloxal, standard length 3 m
49.62 21 99	Variable Länge / variable length

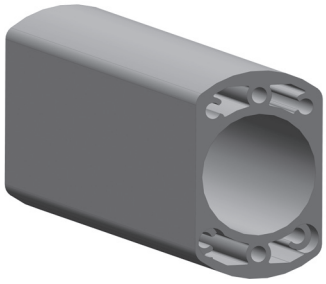

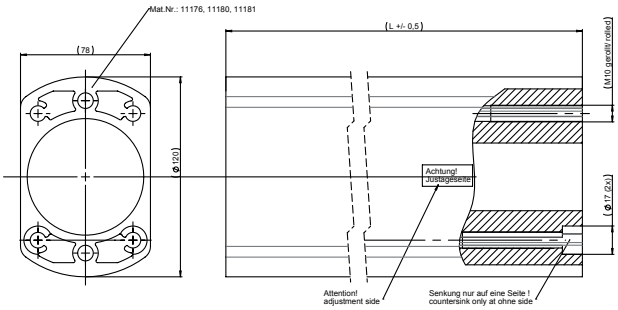

10 Profil für Kupplung GTL / Profile for coupling GTL

Bestell-Nr. / Order No.

49.62 20 11	Standardlänge 0,5 m / standard length 0.5 m
49.62 20 12	Standardlänge 1 m / standard length 1 m
49.62 20 98	Variable Länge / variable length
49.62 21 11	eloxal, Standardlänge 0,5 m / eloxal, standard length 0.5 m
49.62 21 12	eloxal, Standardlänge 1 m / eloxal, standard length 1 m
49.62 21 98	Variable Länge / variable length

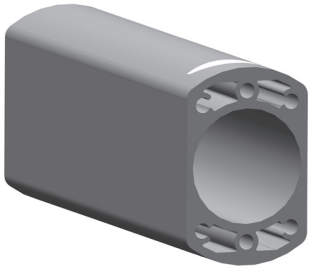

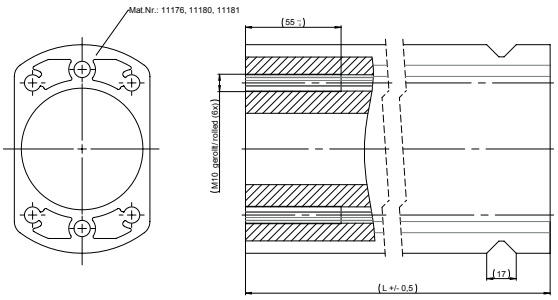

Justageeinheit
Adjustment unit

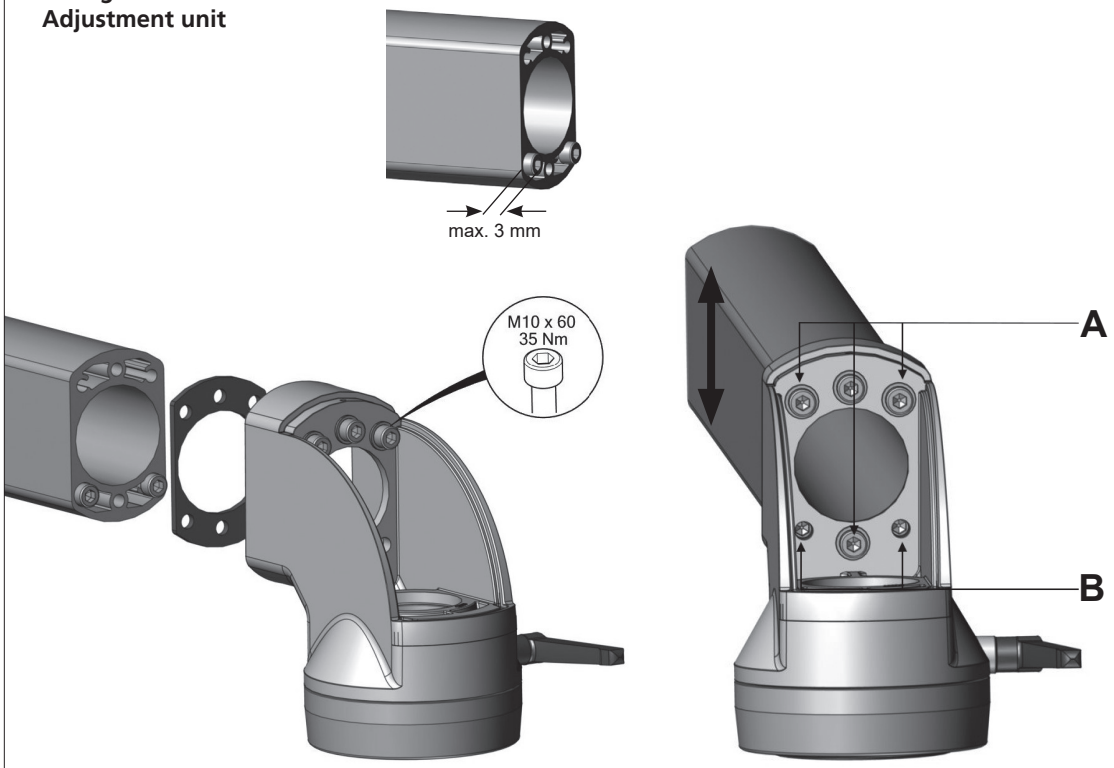

Schrauben (A) lösen
Release screws (A)

Schrauben (B) max. 3 mm herausdrehen
Turn out screws (B) max. 3 mm

Schrauben (A) festziehen
Fasten screws (A)

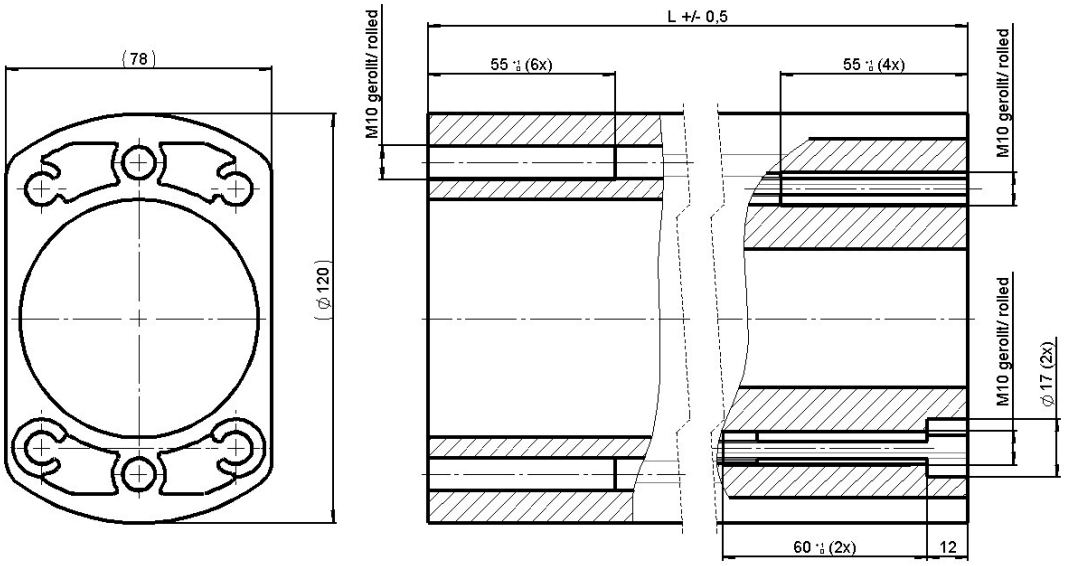

Einstellen der Anschläge / Setting the stops

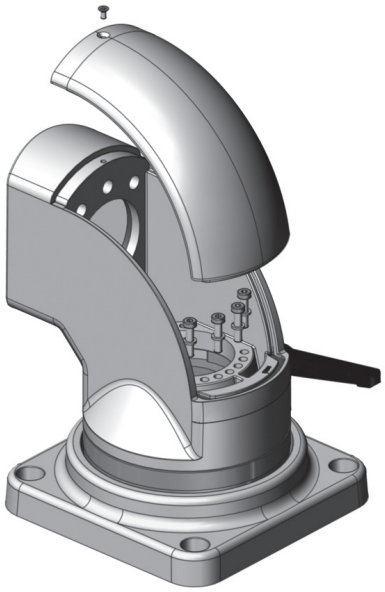

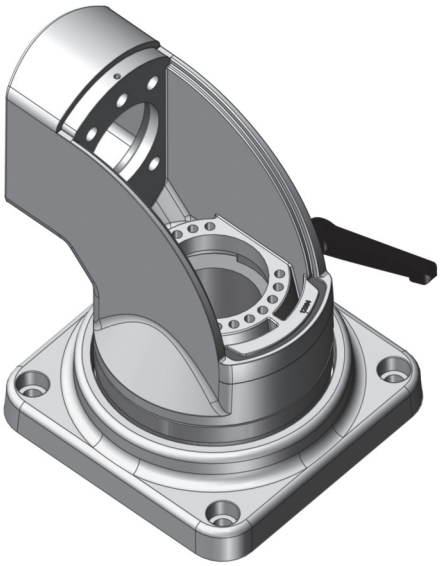

Die Anschläge können in 15° Abständen eingestellt werden. Damit sämtliche Positionen (max. Drehwinkelbegrenzung 310°) der Anschläge genutzt werden können, müssen diese gedreht werden. Die Anschläge müssen mit jeweils 2 Schrauben befestigt werden.

The stops can be set at 15° intervals. So that all positions (max. rotation angle limitation 310°) of the stops can be used, they have to be rotated.The stops must be fastended with 2 screws each.

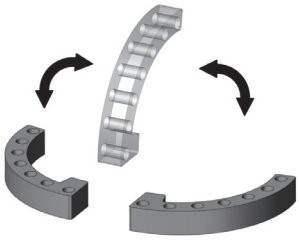

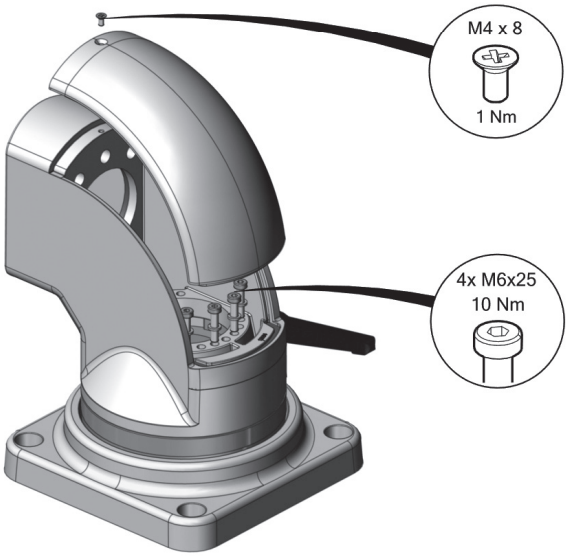

Lieferzustand / Delivery condition

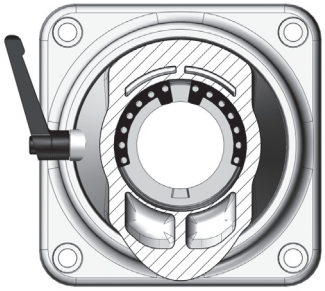

Beispiel Anschlag 90° / Example stopping 90°

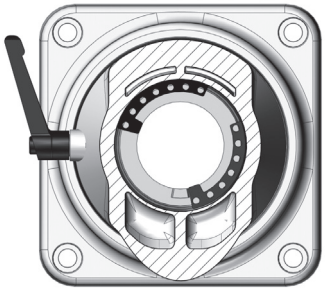

Beispiel Anschlag 180° / Example stopping 180°

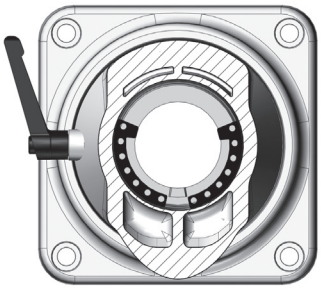

Material-Nr. 92768 / Stand 03/2023